Система управления двигателем ВАЗ-2111 с распределенным впрыском топлива под нормы токсичности России (контроллер М1.5.4) автомобилей ВАЗ-21083, -21093, -21099

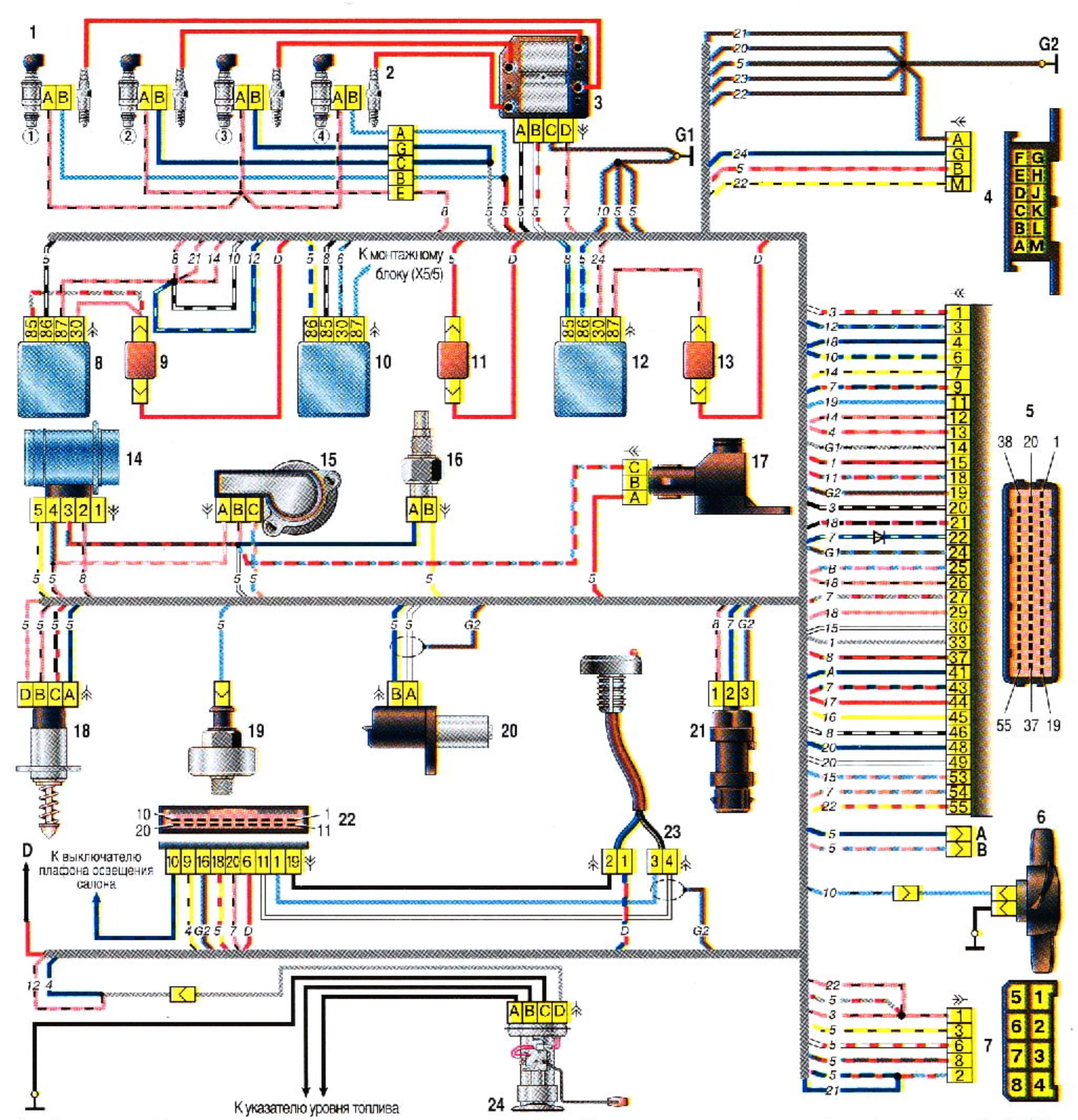

1 – форсунки; **2** – свечи зажигания; **3** – модуль зажигания; **4** – колодка диагностики; **5** – контроллер (с 2000 г. выпускается модификация системы с контроллерами М1.5.4N или "Январь-5.1"); **6** – электродвигатель вентилятора системы охлаждения; **7** – колодка, присоединяемая к жгуту проводов панели приборов; **8** – главное реле; **9** – предохранитель, защищающий цепи главного реле; **10** – реле включения электровентилятора; **11** – предохранитель, защищающий цепи реле электровентилятора; **12** – реле включения электробензонасоса; **13** – предохранитель, защищающий цепи реле электробензонасоса; **14** – датчик массового расхода воздуха; **15** – датчик положения дроссельной заслонки; **16** – датчик указателя температуры охлаждающей жидкости; **17** – СО-потенциометр (на автомобилях с модифицированной системой управления не устанавливается, регулировка СО производится с помощью прибора DST-2 через колодку диагностики); **18** – регулятор холостого хода; **19** – датчик детонации; **20** – датчик положения коленчатого вала; **21** – датчик скорости автомобиля; **22** – блок управления автомобильной противоугонной системы (АПС); **23** – индикатор состояния АПС; **24** – электробензонасос с датчиком уровня топлива; **A**, **B** – колодки, присоединяемые к жгуту проводов кондиционера; **D** – колодка, присоединяемая к клемме «+» аккумуляторной батареи; **G1**, **G2** – точки заземления.

Наряду с буквенным обозначением цвета проводов на данной схеме применяется обозначение номера элемента схемы, к которому присоединяется данный провод, например «-22-».